12CLA76

8Ω

Altavoces LF - 12.0 Inches

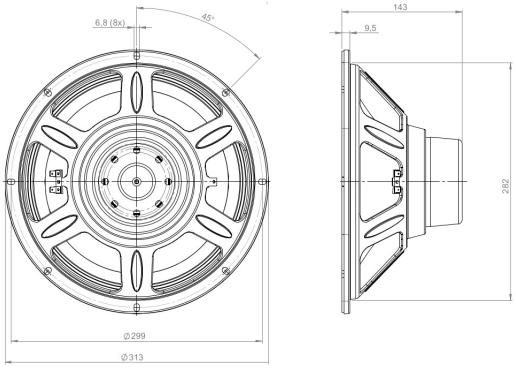

- Capacidad de potencia de programa continuo: 700 W
- Bobina de cinta de aluminio CCAW: 76 mm (3 in)
- Respuesta: 50 - 3000 Hz
- Sensibilidad: 98,5dB
- Gap de la bobina ventilado para compresión de potencia reducida

La cuidadosa optimización de nuestra serie más liviana de woofers, ahora ofrecida con bobinas móviles de alta temperatura de aluminio revestido en cobre, se traduce en una mayor sensibilidad y una respuesta en altas frecuencias más suave. El motor más grande los hace apropiados para muchas más aplicaciones, especialmente en sistemas volados, y el diseño de fabricación hace que la serie CLA puede ser competitiva en precio con diseños de motores de ferrita que ofrecen un rendimiento similar.

B&C Speakers s.p.a.

Via Poggiomoro, 1 - Loc. Vallina, 50012 Bagno a Ripoli (FI) - ITALY - Tel. +39 055 65721 - Fax +39 055 6572312 - mail@bcspeakers.com

12CLA76

Altavoces LF- 12.0 Inches

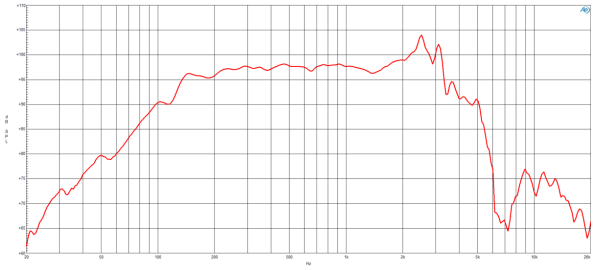

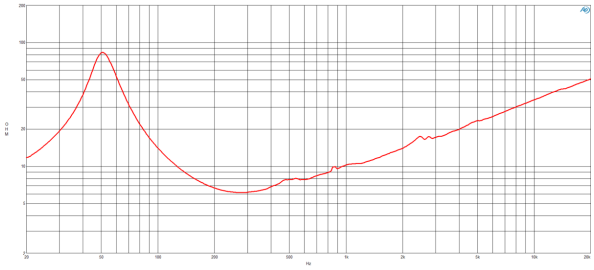

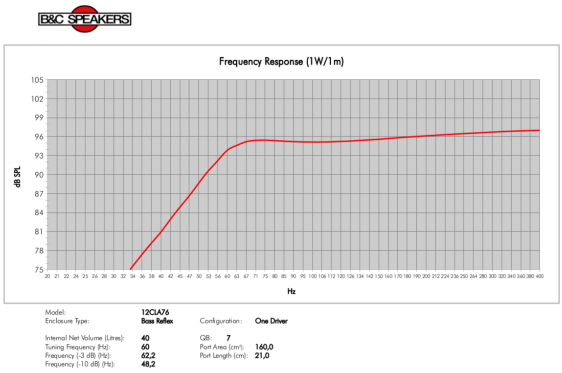

ESPECIFICACIÓN

Diámetro nominal	320 mm (12.0 in)
Impedancia nominal	8 Ω
Impedancia minima	6.1 Ω
Manejo de potencia nominal[1]	350 W
Manejo de potencia continua[2]	700 W
Sensibilidad	98.5 dB
Rango de frecuencia	50 - 3000 Hz
Diámetro de la bobina	76 mm (3.0 in)
Material de la bobina	CCAW
Material anterior	Fibra de Vidrio
Profundidad del devanado	16.0 mm (0.63 in)
Profundidad magnética	11.0 mm (0.43 in)
Densidad de flujo	1.2 T

DISEÑO

Forma del ala de suspensión	Triple Onda
Forma del cono	Exponencial
Material del imán	Perno Interior Neo
Araña	Simple
Diseño del perno	Perno Recto
Tratamiento del cono del woofer	WP A Prueba de Agua (Frente)
Recinto recomendado	40.0 dm^3 (1.41 ft^3)
Sintonía recomendada	60 Hz

PARÁMETROS[3]

Frecuencia de resonancia	52 Hz
Re	5.1 Ω
Qes	0.26
Qms	4.9
Qts	0.25
Vas	56.0 dm^3 (1.98 ft^3)
Sd	522.0 cm^2 (80.91 in^2)
η_0	2.9 %
Xmax	± 5.3 mm
Xvar	± 6.5 mm
Mms	64.0 g
Bl	20.2 Txm
Le	0.44 mH
EBP	200 Hz

B&C Speakers s.p.a.

Via Poggiomoro, 1 - Loc. Vallina, 50012 Bagno a Ripoli (FI) - ITALY - Tel. +39 055 65721 - Fax +39 055 6572312 - mail@bcspeakers.com

INFORMACIÓN DE MONTAJE Y ENVÍO

Diámetro total	313 mm (12.32 in)
Diámetro de circunferencia de los tornillos	299 mm (11.77 in)
Diámetro de la perforación en el baffle	283.0 mm (11.14 in)
Profundidad	143 mm (5.63 in)
Espesor del reborde y junta	9 mm (0.37 in)
Volumen de aire ocupado por el driver	2.3 dm^3 (0.08 ft^3)
Peso neto	3.3 kg (7.28 lb)
Unidades del envío	1
Peso del envío	4.2 kg (9.26 lb)
Caja de envío	360x360x200 mm (14.17x14.17x7.87 in)

KIT DE SERVICIO

Recone kit	RCK12CLA768

1. Test de 2 horas realizado con señal de ruido rosa en el rango Fs - 10Fs. Potencia calculada en base a la impedancia minima.
2. El manejo de Potencia con Programa Continuo es definido en 3dB por encima del manejo Nominal.
3. Los parámetros Thiele-Small son medidos luego de un test de preacondicionamiento con onda senoidal de alto nivel de 20 Hz.

B&C Speakers s.p.a.

Via Poggiomoro, 1 - Loc. Vallina, 50012 Bagno a Ripoli (FI) - ITALY - Tel. +39 055 65721 - Fax +39 055 6572312 - mail@bcspeakers.com