320K/C-A

16Ω

Altavoces LF - 12.0 Inches

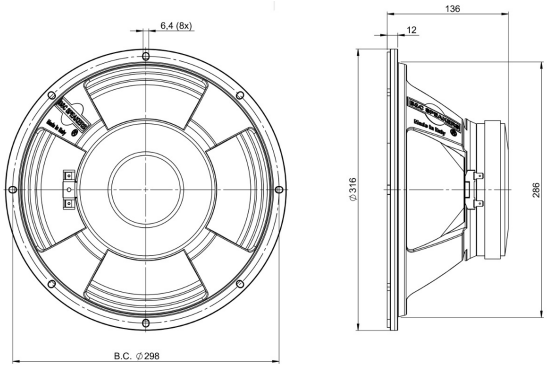

- Capacidad de potencia de programa continuo: 240 W
- Bobina de alambre de cobre: 38 mm (1.5 in)
- Respuesta: 80 - 16000 Hz
- Sensibilidad: 100 dB
- Cortocircuito por tapa de cobre para respuesta extendida

B&C Speakers s.p.a.

Via Poggiomoro, 1 - Loc. Vallina, 50012 Bagno a Ripoli (FI) - ITALY - Tel. +39 055 65721 - Fax +39 055 6572312 - mail@bcspeakers.com

320K/C-A

Altavoces LF- 12.0 Inches

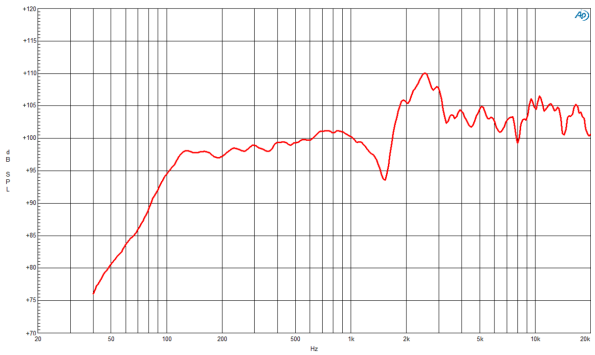

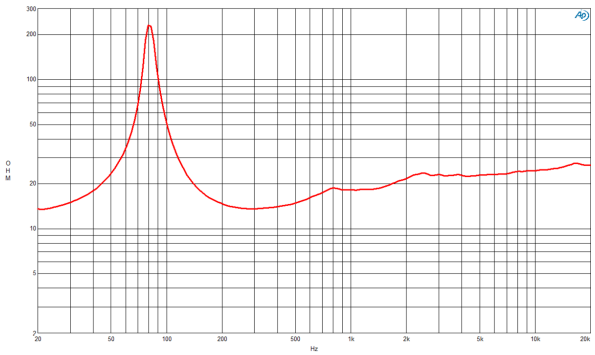

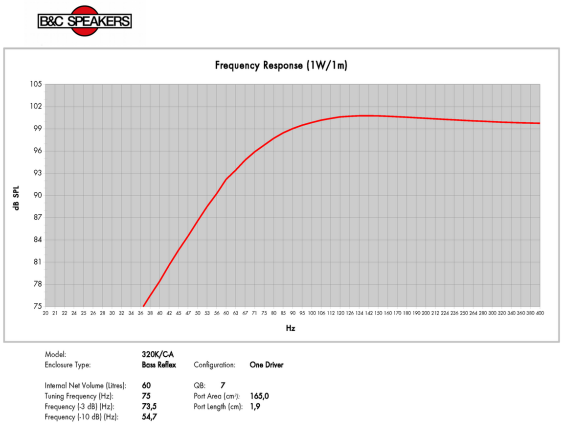

ESPECIFICACIÓN

Diámetro nominal	320 mm (12.6 in)
Impedancia nominal	16 Ω
Impedancia minima	13.6 Ω
Manejo de potencia nominal[1]	120 W
Manejo de potencia continua[2]	240 W
Sensibilidad	100.0 dB
Rango de frecuencia	80 - 16000 Hz
Diámetro de la bobina	38 mm (1.5 in)
Material de la bobina	Cobre
Material anterior	Papel Kraft
Profundidad del devanado	9.0 mm (0.37 in)
Profundidad magnética	9.0 mm (0.35 in)
Densidad de flujo	1.4 T

DISEÑO

Forma del ala de suspensión	Acordeón
Forma del cono	Radial
Material del imán	Anillo de Ferrita
Araña	Simple
Diseño del perno	Perno Recto
Tratamiento del cono del woofer	No
Recinto recomendado	60.0 dm^3 (2.12 ft^3)
Sintonía recomendada	75 Hz

PARÁMETROS[3]

Frecuencia de resonancia	82 Hz
Re	12.0 Ω
Qes	0.61
Qms	14.0
Qts	0.59
Vas	52.0 dm^3 (1.84 ft^3)
Sd	522.0 cm^2 (80.91 in^2)
η_0	4.4 %
Xmax	± 2.0 mm
Mms	28.0 g
Bl	16.8 Txm
Le	2.2 mH
EBP	134 Hz

B&C Speakers s.p.a.

Via Poggiomoro, 1 - Loc. Vallina, 50012 Bagno a Ripoli (FI) - ITALY - Tel. +39 055 65721 - Fax +39 055 6572312 - mail@bcspeakers.com

INFORMACIÓN DE MONTAJE Y ENVÍO

Diámetro total	316 mm (12.44 in)
Diámetro de circunferencia de los tornillos	298 mm (11.73 in)
Diámetro de la perforación en el baffle	286.0 mm (11.26 in)
Profundidad	136 mm (5.35 in)
Espesor del reborde y junta	12 mm (0.47 in)
Volumen de aire ocupado por el driver	3.0 dm^3 (0.11 ft^3)
Peso neto	4.6 kg (10.14 lb)
Unidades del envío	1
Peso del envío	5.5 kg (12.13 lb)
Caja de envío	360x360x200 mm (14.17x14.17x7.87 in)

KIT DE SERVICIO

Recone kit	RCK320KC16A

1. Test de 2 horas realizado con señal de ruido rosa en el rango Fs - 10Fs. Potencia calculada en base a la impedancia minima.
2. El manejo de Potencia con Programa Continuo es definido en 3dB por encima del manejo Nominal.
3. Los parámetros Thiele-Small son medidos luego de un test de preacondicionamiento con onda senoidal de alto nivel de 20 Hz.

B&C Speakers s.p.a.

Via Poggiomoro, 1 - Loc. Vallina, 50012 Bagno a Ripoli (FI) - ITALY - Tel. +39 055 65721 - Fax +39 055 6572312 - mail@bcspeakers.com